rzut konstrukcji podestu
lokalizacja elementów
1:50

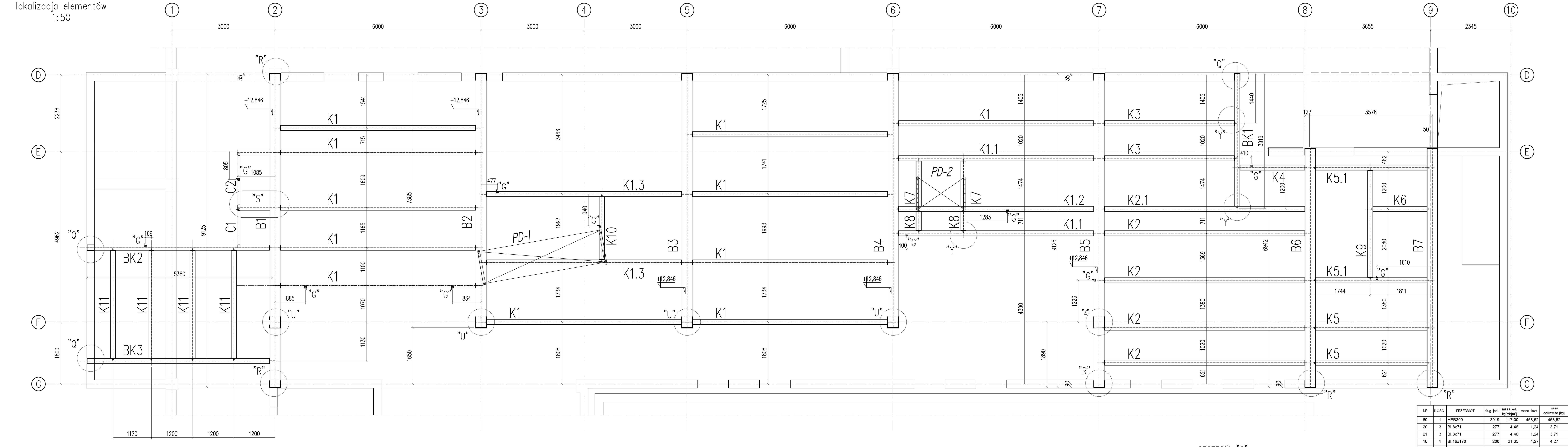

elementy K...
1:10

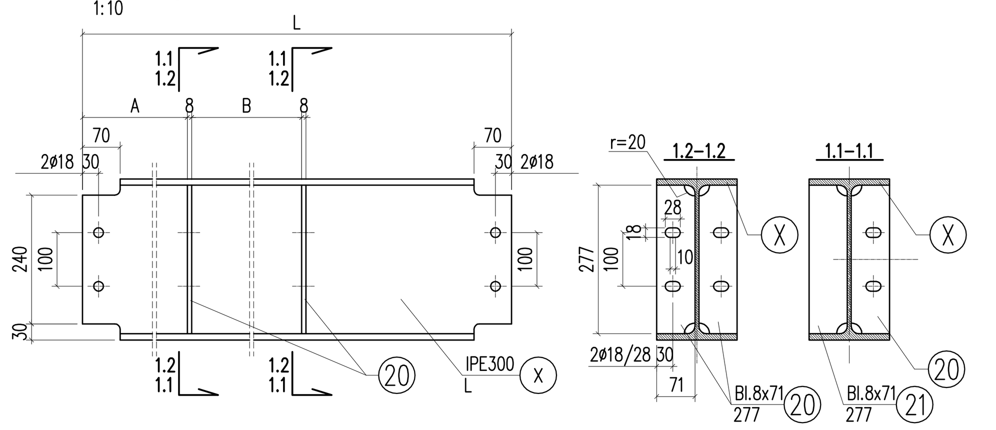

element K....	ilość [szt.]	pozycja–nr X	L [mm]	A [mm]	B [mm]	przekrój 1.1/1.2	ilość poz. "20" [szt.]
K1	11	51	5820	––	––	––	––
K1.1	2	51	5820	646	1292	1.1	2
K1.2	1	51	5820	646	1292	1.2	4
K1.3	2	51	5820	3416	––	1.1	1
K2	4	52	5970	––	––	––	––
K2.1	1	52	5970	3921	––	1.1	1
K3	2	53	3918	––	––	––	––
K4	1	54	2022	––	––	––	––
K5	2	55	3375	––	––	––	––
K5.1	2	55	3375	1658	––	1.1	1
K6	1	56	1706	––	––	––	––
K7	2	57	1444	––	––	––	––
K8	2	58	681	––	––	––	––
K9	1	59	3250	––	––	––	––
K10	1	50	1963	––	––	––	––
K11	4	61	3270	––	––	––	––

elementy C...
1:10

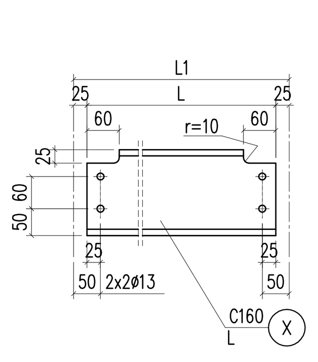

element C....	ilość [szt.]	pozycja–nr X	L [mm]	L1 [mm]
C1	1	71	1115	1165
C2	1	72	1559	1609

SZCZEGÓŁ "R"
oparcie belki B na ścianie

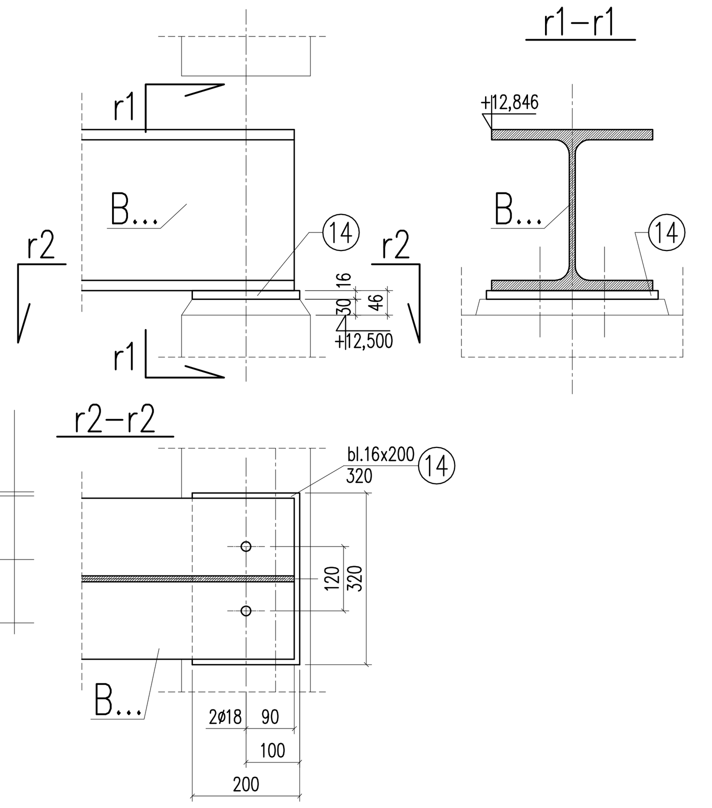

SZCZEGÓŁ "S"
połączenie C/B1/K

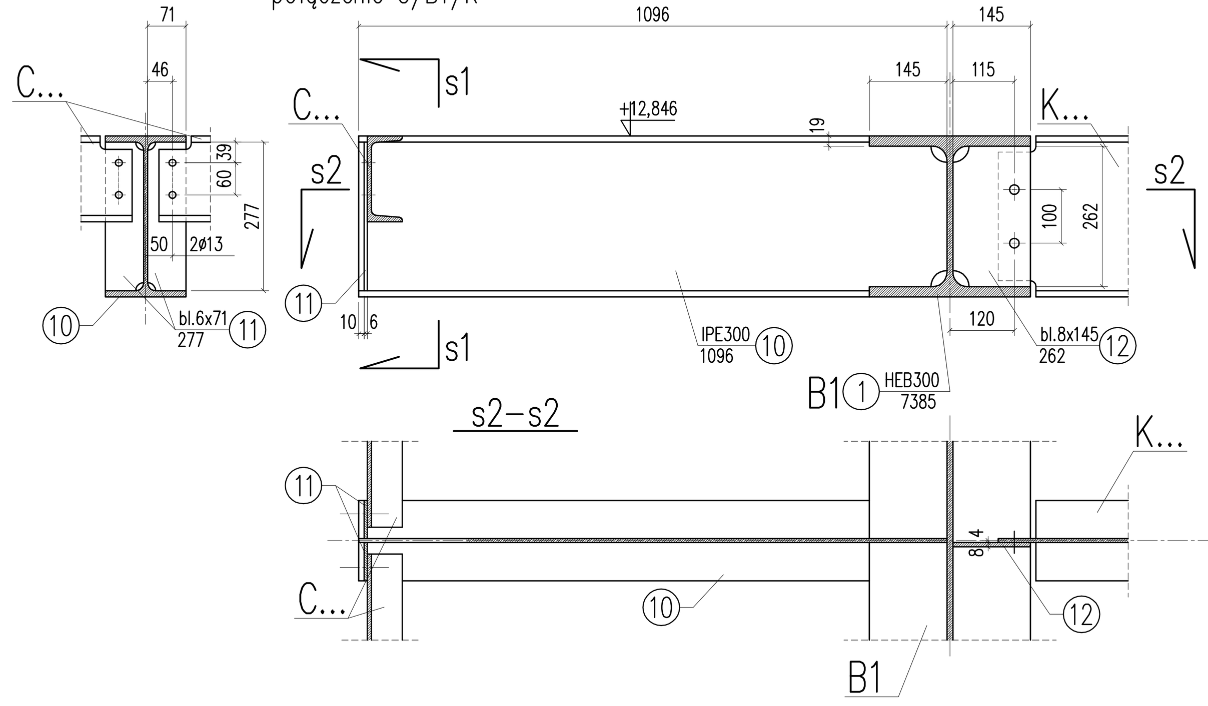

SZCZEGÓŁ "Q"
oparcie belki BK na ścianie

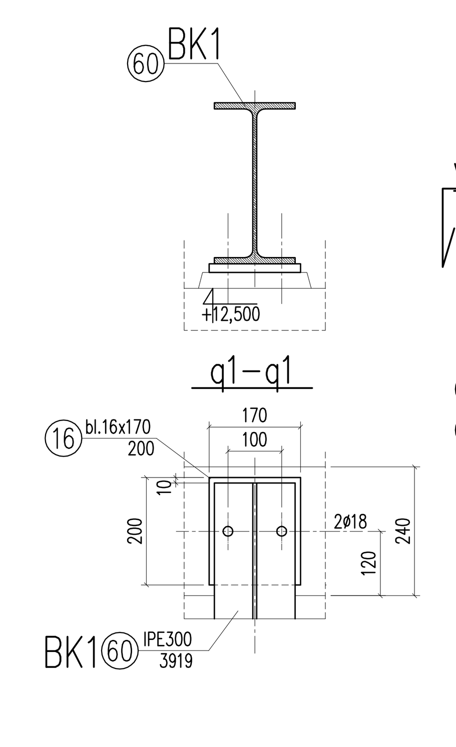

SZCZEGÓŁ "Y"
połączenie K(BK1)/K

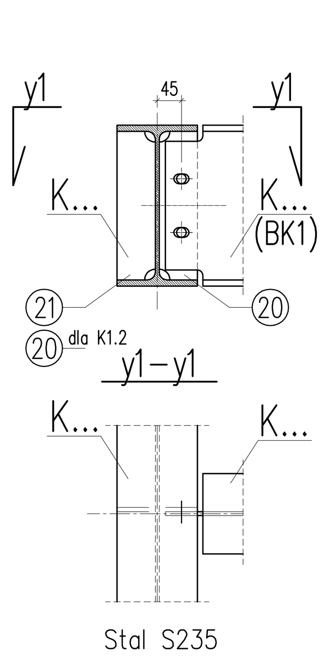

SZCZEGÓŁ "Z"
oparcie B5.. na słupie

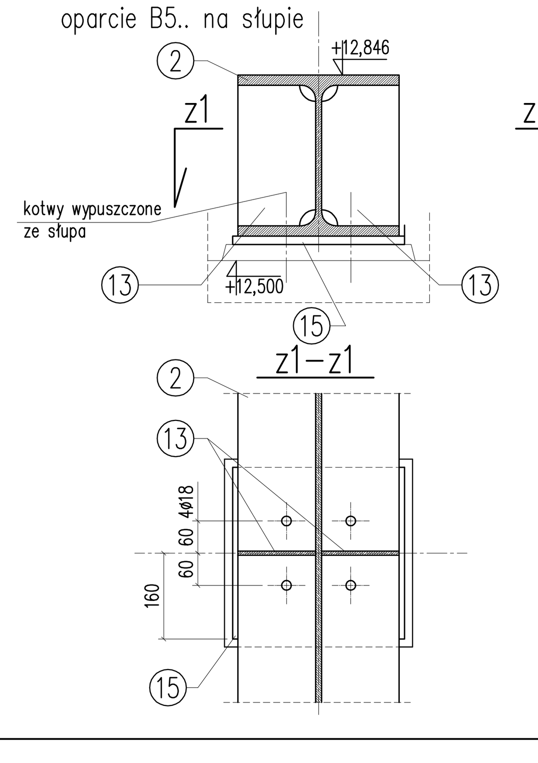

pokrycie podestu kratą podestową (poz.+12.486)

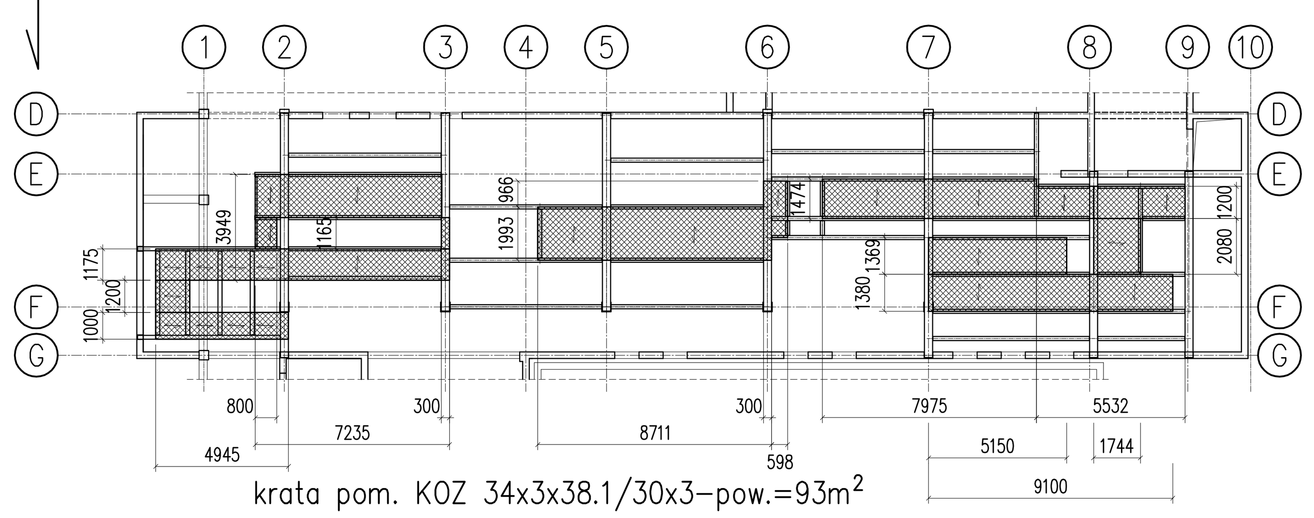

krata pom. KOZ 34x3x38.1/30x3–pow.=93m²

SZCZEGÓŁ "U"
oparcie B.. na słupie
(narysowano dla B2)

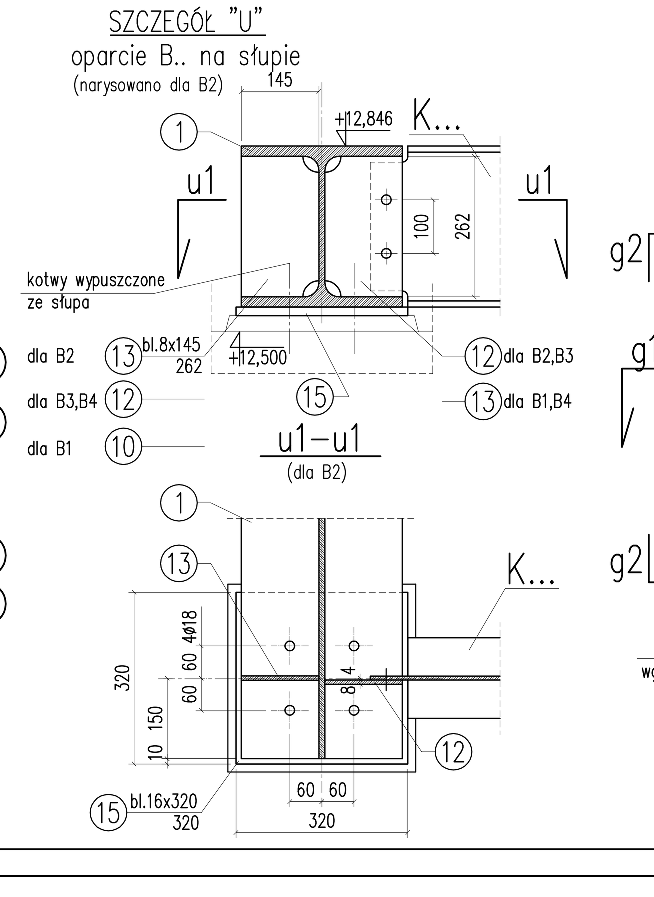

SZCZEGÓŁ "G"
mocowanie słupków
pod oświetlenie (X18)

SŁUPEK G1

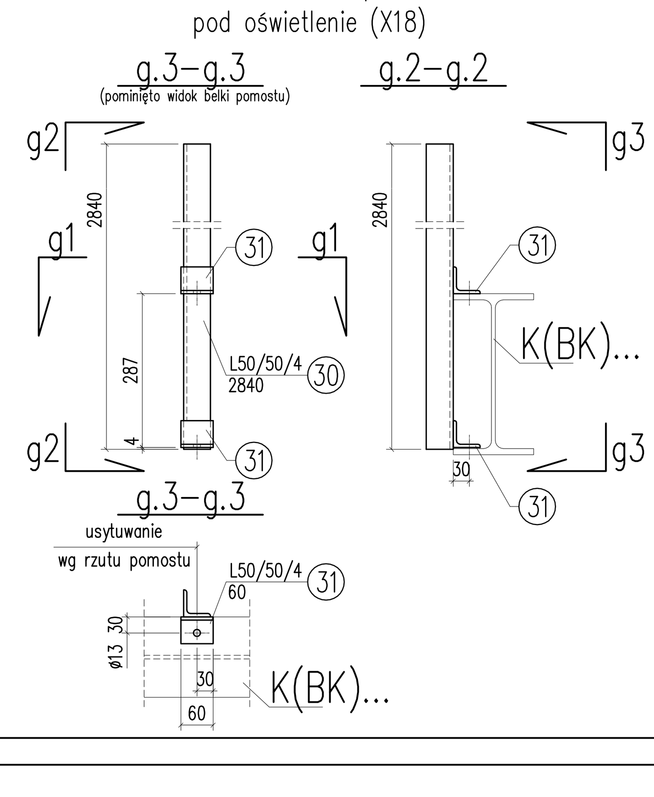

Stal S235
Spoiny wykonać na całej długości przylegania elementów.
Spoiny nieopisane wykonać jako czołowe na pełny przekrój stykowy lub pachwinowe na 0,7 grubości cieńszego elementu

UWAGI:
1. Rysunek rozpatrywać łącznie z dokumentacją z dokumentacją architekt.
2. Szczegółowe rozwiązania wg projektu warsztatowego.
3. Wszystkie wymiary sprawdzić z dokumentacją arch.
4. Elektrody wg wytycznych technologa.
5. Warunki wykonania i odbioru wg PN–B–06200:2002
6. Zabezpieczenie antykorozyjne: cynkowanie ogniowe + warstwa malarska nawierzchniowa. RAL 7024.
7. PD–1 + PD–2–podesty dodatkowe przedstawiona na rys. K/W/BO/D–3
8. Otworowanie w belkach pod osadzenie PD–1(2) oraz słupków oświetlenia wykonać na montażu

ŁĄCZNIKI
śruba M16–5.8/55 – 172szt.
nakrętka M16 – 212szt.
podkładka ø17 – 384szt.
śruba M12–5.8/45 – 8szt.
śruba M12–5.8/50 – 22szt.
nakrętka M12 – 30szt.
podkładka ø13 – 60szt.

kotwa HILTI HST–M16 – 22szt.

ZESTAWIENIE MATERIAŁU

NR	ILOŚĆ	PRZEDMIOT	dług. jed.	masa jed. kg/mb[m²]	masa 1szt.	masa całkowita [kg]	materiał	UWAGI
2	1	HEB300	9125	117,00	1067,63	1067,63	S235	
14	2	Bl.16x200	320	25,12	8,04	16,08	S235	
15	1	Bl.16x320	320	40,19	12,86	12,86	S235	
12	7	Bl.8x145	262	9,11	2,39	16,70	S235	
13	2	Bl.8x145	262	9,11	2,39	4,77	S235	
10	2	IPE300	1096	42,20	46,25	92,50	S235	
11	3	Bl.6x71	277	3,34	0,93	2,78	S235	
					Σ=	1213,32 kg		
			dodatek na spoiny + 1,8%			22,68 kg		
			RAZEM B1 1szt			1236 kg		
				B1 x 1 szt.		1236 kg		

NR	ILOŚĆ	PRZEDMIOT	dług. jed.	masa jed. kg/mb[m²]	masa 1szt.	masa całkowita [kg]	materiał	UWAGI
1	1	HEB300	7385	117,00	864,05	864,05	S235	
13	1	Bl.8x145	262	9,11	2,39	2,39	S235	
12	8	Bl.8x145	262	9,11	2,39	19,09	S235	
14	1	Bl.16x200	320	25,12	8,04	8,04	S235	
15	1	Bl.16x320	320	40,19	12,86	12,86	S235	
					Σ=	906,42 kg		
			dodatek na spoiny + 1,8%			16,58 kg		
			RAZEM B2 1szt			923 kg		
				B2 x 1 szt.		923 kg		

NR	ILOŚĆ	PRZEDMIOT	dług. jed.	masa jed. kg/mb[m²]	masa 1szt.	masa całkowita [kg]	materiał	UWAGI
1	1	HEB300	7385	117,00	864,05	864,05	S235	
12	7	Bl.8x145	262	9,11	2,39	16,70	S235	
14	1	Bl.16x200	320	25,12	8,04	8,04	S235	
15	1	Bl.16x320	320	40,19	12,86	12,86	S235	
					Σ=	901,65 kg		
			dodatek na spoiny + 1,8%			16,35 kg		
			RAZEM B3 1szt			918 kg		
				B3 x 1 szt.		918 kg		

NR	ILOŚĆ	PRZEDMIOT	dług. jed.	masa jed. kg/mb[m²]	masa 1szt.	masa całkowita [kg]	materiał	UWAGI
1	1	HEB300	7385	117,00	864,05	864,05	S235	
13	1	Bl.8x145	262	9,11	2,39	2,39	S235	
12	8	Bl.8x145	262	9,11	2,39	19,09	S235	
14	1	Bl.16x200	320	25,12	8,04	8,04	S235	
15	1	Bl.16x320	320	40,19	12,86	12,86	S235	
					Σ=	906,42 kg		
			dodatek na spoiny + 1,8%			16,58 kg		
			RAZEM B4 1szt			923 kg		
				B4 x 1 szt.		923 kg		

NR	ILOŚĆ	PRZEDMIOT	dług. jed.	masa jed. kg/mb[m²]	masa 1szt.	masa całkowita [kg]	materiał	UWAGI
2	1	HEB300	9125	117,00	1067,63	1067,63	S235	
12	11	Bl.8x145	262	9,11	2,39	26,24	S235	
13	2	Bl.8x145	262	9,11	2,39	4,77	S235	
14	2	Bl.16x200	320	25,12	8,04	16,08	S235	
15	1	Bl.16x320	320	40,19	12,86	12,86	S235	
					Σ=	1127,58 kg		
			dodatek na spoiny + 1,8%			20,42 kg		
			RAZEM B5 1szt			1148 kg		
				B5 x 1 szt.		1148 kg		

NR	ILOŚĆ	PRZEDMIOT	dług. jed.	masa jed. kg/mb[m²]	masa 1szt.	masa całkowita [kg]	materiał	UWAGI
3	1	HEB300	6942	117,00	812,21	812,21	S235	
12	10	Bl.8x145	262	9,11	2,39	23,86	S235	
14	2	Bl.16x200	320	25,12	8,04	16,08	S235	
					Σ=	852,15 kg		
			dodatek na spoiny + 1,8%			15,85 kg		
			RAZEM B6 1szt			868 kg		
				B6 x 1 szt.		868 kg		

NR	ILOŚĆ	PRZEDMIOT	dług. jed.	masa jed. kg/mb[m²]	masa 1szt.	masa całkowita [kg]	materiał	UWAGI
3	1	HEB300	6942	117,00	812,21	812,21	S235	
12	5	Bl.8x145	262	9,11	2,39	11,93	S235	
14	2	Bl.16x200	320	25,12	8,04	16,08	S235	
					Σ=	840,22 kg		
			dodatek na spoiny + 1,8%			15,78 kg		
			RAZEM B7 1szt			856 kg		
				B7 x 1 szt.		856 kg		

NR	ILOŚĆ	PRZEDMIOT	dług. jed.	masa jed. kg/mb[m²]	masa 1szt.	masa całkowita [kg]	materiał	UWAGI
51	11	IPE300	5820	42,20	245,60	2701,64	S235	K1 x11szt.
51	2	IPE300	5820	42,20	245,60	491,21	S235	K1.1 x2szt.
20	4	bl.8x71	277	4,46	1,24	4,94	S235	
21	4	bl.8x71	277	4,46	1,24	4,94	S235	
51	1	IPE300	5820	42,20	245,60	245,60	S235	K1.2 x1szt.
20	4	bl.8x71	277	4,46	1,24	4,94	S235	
51	2	IPE300	5820	42,20	245,60	491,21	S235	K1.3 x2szt.
20	2	bl.8x71	277	4,46	1,24	2,47	S235	
21	2	bl.8x71	277	4,46	1,24	2,47	S235	
52	4	IPE300	5970	42,20	251,93	1007,74	S235	K2 x4szt.
52	1	IPE300	5970	42,20	251,93	251,93	S235	K2.1 x2szt.
20	1	bl.8x71	277	4,46	1,24	1,24	S235	
21	1	bl.8x71	277	4,46	1,24	1,24	S235	
53	2	IPE300	3918	42,20	165,34	330,68	S235	K3 x2szt.
54	1	IPE300	2022	42,20	85,33	85,33	S235	K4 x1szt.
55	2	IPE300	3375	42,20	142,43	284,85	S235	K5 x2szt.
55	2	IPE300	3375	42,20	142,43	284,85	S235	K5.1 x2szt.
20	2	bl.8x71	277	4,46	1,24	2,47	S235	
21	2	bl.8x71	277	4,46	1,24	2,47	S235	
56	1	IPE300	1706	42,20	71,99	71,99	S235	K6 x1szt.
57	2	IPE300	1444	42,20	60,94	121,87	S235	K7 x2szt.
58	2	IPE300	681	42,20	28,74	57,48	S235	K8 x2szt.
59	1	IPE300	3250	42,20	137,15	137,15	S235	K9 x1szt.
50	1	IPE300	1963	42,20	82,84	82,84	S235	K10 x1szt.
61	3	IPE300	3270	42,20	137,99	413,98	S235	K11 x1szt.
					Σ=	7087,53 kg		
				RAZEM K		7088 kg		

NR	ILOŚĆ	PRZEDMIOT	dług. jed.	masa jed. kg/mb[m²]	masa 1szt.	masa całkowita [kg]	materiał	UWAGI
71	1	C160	1115	18,80	20,96	20,96	S235	C1 x1szt.
72	1	C160	1559	18,80	29,31	29,31	S235	C2 x1szt.
					Σ=	50,27 kg		
				RAZEM C		50 kg		

NR	ILOŚĆ	PRZEDMIOT	dług. jed.	masa jed. kg/mb[m²]	masa 1szt.	masa całkowita [kg]	materiał	UWAGI
60	1	HEB300	3919	117,00	458,52	458,52	S235	
20	3	Bl.8x71	277	4,46	1,24	3,71	S235	
21	3	Bl.8x71	277	4,46	1,24	3,71	S235	
16	1	Bl.16x170	200	21,35	4,27	4,27	S235	
					Σ=	470,20 kg		
			dodatek na spoiny + 1,8%			8,80 kg		
			RAZEM BK1 1szt			479 kg		
				BK1 x 1 szt.		479 kg		

NR	ILOŚĆ	PRZEDMIOT	dług. jed.	masa jed. kg/mb[m²]	masa 1szt.	masa całkowita [kg]	materiał	UWAGI
61	1	HEB300	5380	117,00	629,46	629,46	S235	
20	4	Bl.8x71	277	4,46	1,24	4,94	S235	
21	4	Bl.8x71	277	4,46	1,24	4,94	S235	
16	1	Bl.16x170	200	21,35	4,27	4,27	S235	
11	1	Bl.6x75	277	3,53	0,98	0,98	S235	
					Σ=	644,59 kg		
			dodatek na spoiny + 1,8%			12,41 kg		
			RAZEM BK2 1szt			657 kg		
				BK2 x 1 szt.		657 kg		

NR	ILOŚĆ	PRZEDMIOT	dług. jed.	masa jed. kg/mb[m²]	masa 1szt.	masa całkowita [kg]	materiał	UWAGI
61	1	HEB300	5380	117,00	629,46	629,46	S235	
20	4	Bl.8x71	277	4,46	1,24	4,94	S235	
21	4	Bl.8x71	277	4,46	1,24	4,94	S235	
16	1	Bl.16x170	200	21,35	4,27	4,27	S235	
					Σ=	643,61 kg		
			dodatek na spoiny + 1,8%			12,39 kg		
			RAZEM KB3 1szt			656 kg		
				KB3 x 1 szt.		656 kg		

NR	ILOŚĆ	PRZEDMIOT	dług. jed.	masa jed. kg/mb[m²]	masa 1szt.	masa całkowita [kg]	materiał	UWAGI
30	1	L50/50/4	2840	3,06	8,69	8,69	S235	
31	2	L50/50/4	60	3,06	0,18	0,37	S235	
					Σ=	9,06 kg		
		RAZEM SŁUPEK G1 x11				100 kg		

Rozwiązania zawarte w niniejszym opracowaniu stanowią wyłączną własność F. I. "STATYK"w Katowicach i mogą być stosowane,powielane oraz udostępniane osobom trzecim jedynie na podstawie pisemnego zezwolenia w/w Biura z zastrzeżeniem wszelkich skutków prawnych

FIRMA INŻYNIERSKA STATYK
40-039 KATOWICE, ul. Plebiscytowa 10/7
tel / fax: [032].201.81.76
e-mail: statyk@statyk.pl
STATYK.PL

Obiekt: Szpital im. Stanisława Leszczyńskiego
40–074 Katowice ul. Raciborska 27

Treść: Konstrukcja stalowa pomostu +12.846 — 140313–W

PROJEKTANT: mgr inż. Grzegorz Komraus	204/90	Data:	15.2014
PROJEKTANT: mgr inż. Wojciech Wilczek	SLK/2355/POOK/08		
OPRACOWAŁ: inż. Andrzej Baryła		Skala: 1:50; 1:10	RYS: K/W/BO/D–2
SPRAWDZAJĄCY: mgr inż. Piotr Dzidek	SLK/2356/POOK/08		